Wszystkie kondensatory przepustowe 4,7 nF - NFE61PT472 C1H9

DODAJEMY TYLKO GDY STOSUJEMY UKŁAD SL1641C
(PRZY ZASTOSOWANIU UKŁADU SL1640C REZYSTORA 330 Ohm NIE LUTUJEMY)

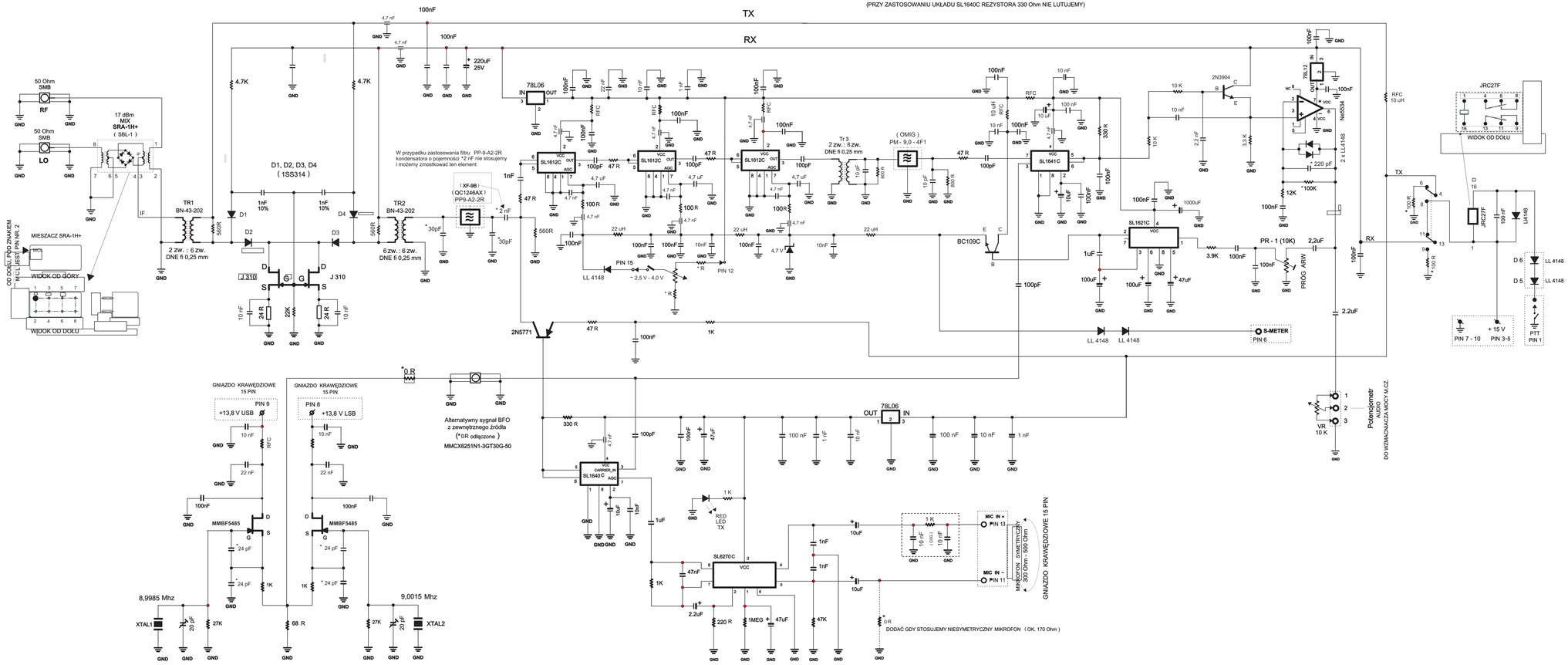

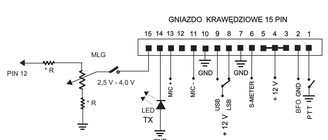

TYTUŁ	WZBUDNICA SSB Modernizacja wzbudnicy G4CLF przez SP5RZM oraz SP9LVZ
SKALA A3	RYSUNEK NR 1
	WERSJA NR 3