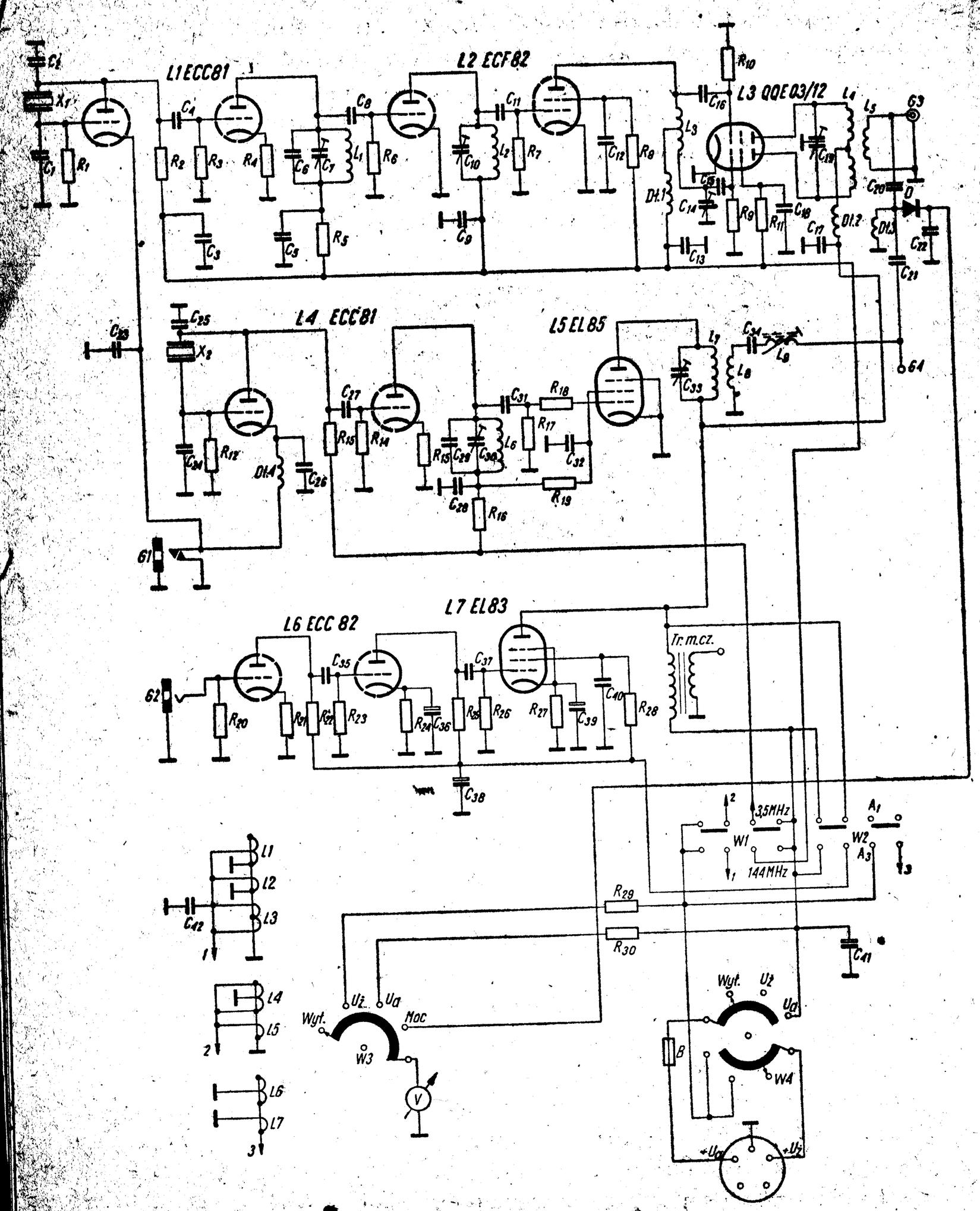

Rys. 9-13. Schemat ideowy nadajnika 3,5/144 MHz

tor sprzęgający C_4 — 15 pF. Obwód anodowy lampy ($L1$ C_6C_7) jest nastrojony na trzecią harmoniczną częstotliwości rezonatora kwarcowego, to jest na częstotliwość 24,24 MHz. Napięcie wielkiej częstotliwości dostaje się na siatkę sterującą następnego stopnia przez kondensator sprzęgający C_8.

Druga lampa $L2$, również podwójna, to trioda-pentoda typu ECF 82. Jej część triodowa pracuje jako potrajacz częstotliwości. Obwód anodowy tego stopnia, składający się z cewki L_2 i trymera C_{10}, jest nastrojony na częstotliwość 72,72 MHz. Natomiast część pentodowa jest podwajaczem częstotliwości, a zatem w obwodzie anodowym tej lampy uzyskuje się już częstotliwość roboczą nadajnika wynoszącą 145,44 MHz. Dla zwiększenia skuteczności sterowania obwód L_3, C_{14} jest typu szeregowego, przy czym pracuje on w układzie umożliwiającym uzyskanie napięć przesuniętych względem siebie w fazie o 180°, co jest potrzebne do sterowania końcowego stopnia pracującego w układzie przeciwsobnym (lampa $L3$ — QQE 03/12).

Obwód anodowy końcowego stopnia tworzy cewka L_4 oraz kondensator motylkowy C_{19}. Sprzężenie z anteną jest indukcyjne. Cewka L_5 jest połączona z wyjściowym gniazdem współosiowym G_3. Środkowy przewód tego gniazda jest połączony przez kondensator C_{20} o niewielkiej eksperymentalnie dobieranej pojemności 2 pF z diodowym układem kontroli mocy wyjściowej nadajnika. Dioda D typu (DOG-62) jest wspólna dla obydwu torów 3,5 i 144 MHz, a wskazania mocy kontroluje się na miliamperomierzu umieszczonym na czołowej płycie nadajnika, po ustawieniu przełącznika W_3 w pozycji „Moc".

Wszystkie organy strojeniowe obwodów powielaczy i stopnia końcowego nie posiadają wyprowadzenia na zewnątrz. Jest to podyktowane względami jak najprostszej obsługi w warunkach zawodów „Łowy na lisa". Stroić można dopiero po wyjęciu nadajnika z obudowy. Obwody powielaczy są strojone jednorazowo dla danej częstotliwości rezonatora. Wskazane jest przestrojenie ich przy zmianie częstotliwości (kwarcu).

Obwód wyjściowy dostraja się jednorazowo dla danej anteny. Przy zmianie typu anteny strojenie należy skorygować.

Wszystkie wymienione manipulacje związane ze strojeniem po-