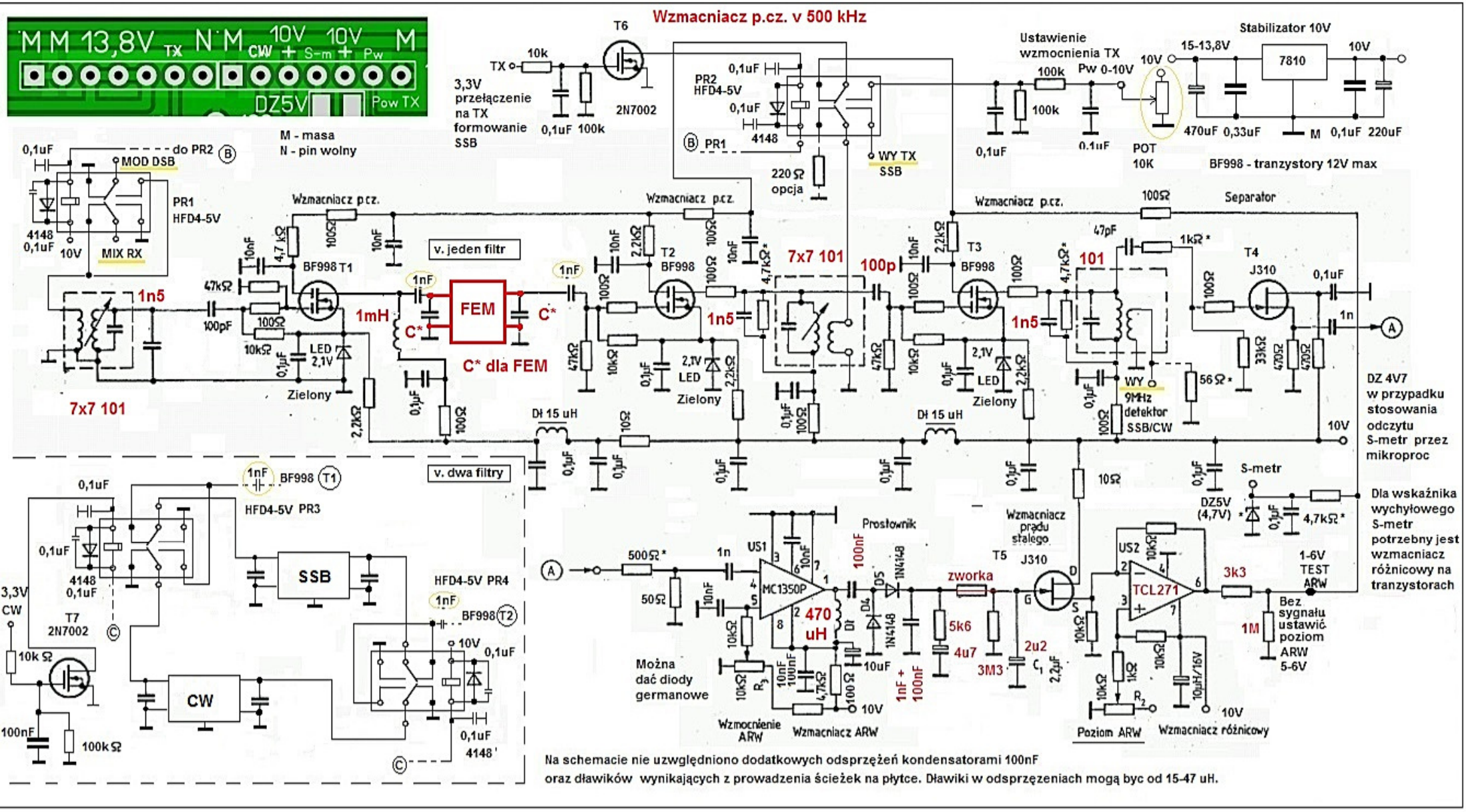

Na schemacie nie uzwględniono dodatkowych odsprzężeń kondensatorami 100nF oraz dławików wynikających z prowadzenia ścieżek na płytce. Dławiki w odsprzęzeniach mogą byc od 15-47 uH.