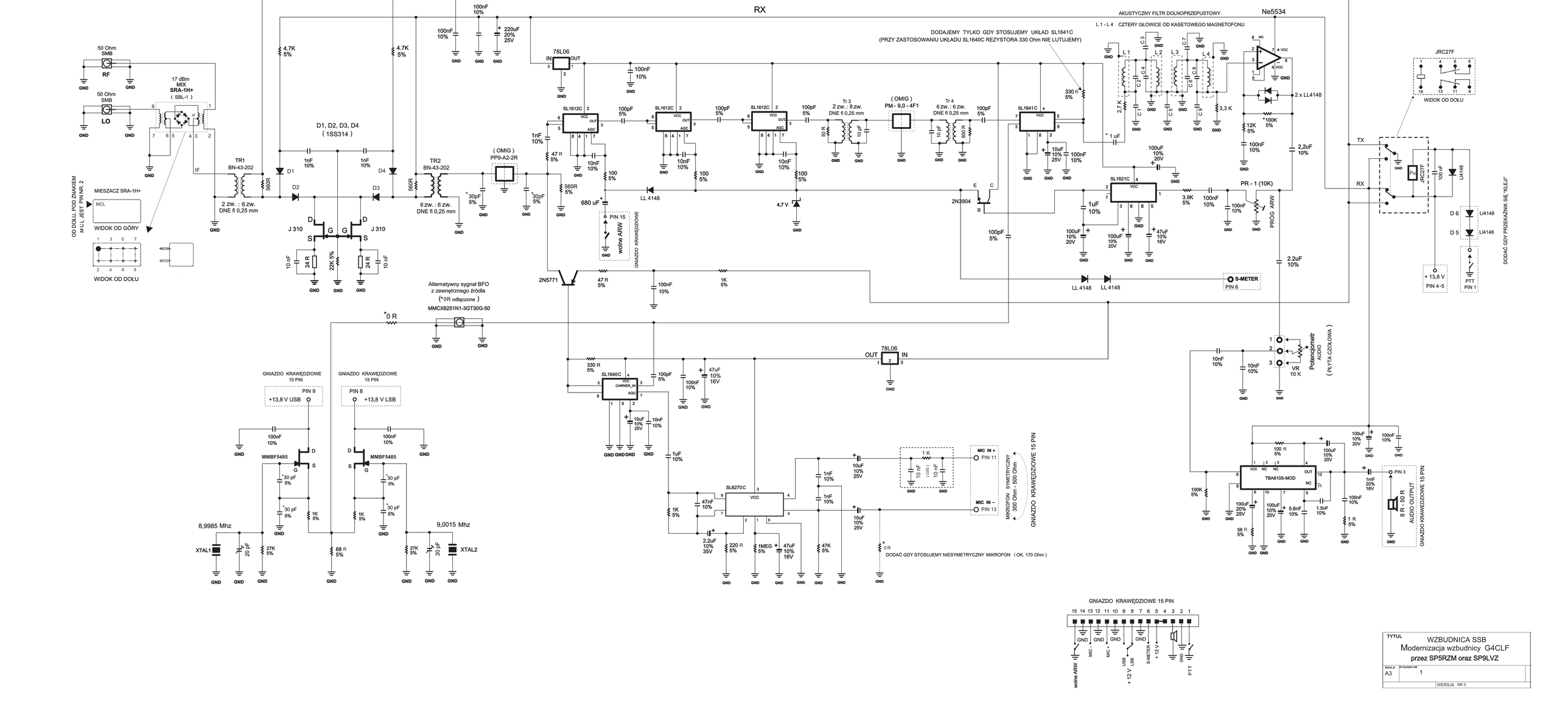
RX
TX
Ne5534
AKUSTYCZNY FILTR DOLNOPRZEPUSTOWY
L 1 - L 4 CZTERY GŁOWICE OD KASETOWEGO MAGNETOFONU
DODAJEMY TYLKO GDY STOSUJEMY UKŁAD SL1641C
(PRZY ZASTOSOWANIU UKŁADU SL1640C REZYSTORA 330 Ohm NIE LUTUJEMY)
50 Ohm SMB
RF
LO
17 dBm MIX SRA-1H+ (SBL-1)
D1, D2, D3, D4 (1SS314)
TR1 BN-43-202
TR2 BN-43-202
2 zw. : 6 zw. DNE fi 0,25 mm
6 zw. : 6 zw. DNE fi 0,25 mm
(OMIG) PP9-A2-2R
(OMIG) PM - 9,0 - 4F1
Tr 3 2 zw. : 8 zw. DNE fi 0,25 mm
Tr 4 6 zw. : 6 zw. DNE fi 0,25 mm
78L06
SL1612C
SL1641C
SL1621C
SL1640C
SL6270C
2N3904
2N5771
LL 4148
2 x LL4148
JRC27F
WIDOK OD DOŁU
PR - 1 (10K)
PROG ARW
S-METER
PIN 6
+ 13,8 V
PIN 4-5
PTT
PIN 1
DODAĆ GDY PRZEKAŹNIK SIĘ "KLEJI"
OD DOŁU, POD ZNAKIEM M C L JEST PIN NR. 2
MIESZACZ SRA-1H+
MCL
WIDOK OD GÓRY
WIDOK OD DOŁU
J 310
MMBF5485
Alternatywny sygnał BFO z zewnętrznego źródła
(*0 R odłączone)
MMCX6251N1-3GT30G-50
GNIAZDO KRAWĘDZIOWE 15 PIN
PIN 9
+13,8 V USB
PIN 8
+13,8 V LSB
8,9985 Mhz
9,0015 Mhz
XTAL1
XTAL2
wolne ARW
PIN 15
MIC IN +
PIN 11
MIC IN -
PIN 13
MIKROFON SYMETRYCZNY 300 Ohm - 500 Ohm
DODAĆ GDY STOSUJEMY NIESYMETRYCZNY MIKROFON (OK. 170 Ohm)
Potencjometr AUDIO (PŁYTA CZOŁOWA)
VR 10 K
TBA810S-MOD
PIN 3
8 R - 50 R
AUDIO OUTPUT
GNIAZDO KRAWĘDZIOWE 15 PIN
GNIAZDO KRAWĘDZIOWE 15 PIN
GND
MIC +
MIC -
LSB
USB
+ 12 V
S-METER
+ 12 V
GND
PTT
TYTUL
WZBUDNICA SSB
Modernizacja wzbudnicy G4CLF
przez SP5RZM oraz SP9LVZ
SKALA A3
RYSUNEK NR 1
WERSJA NR 3