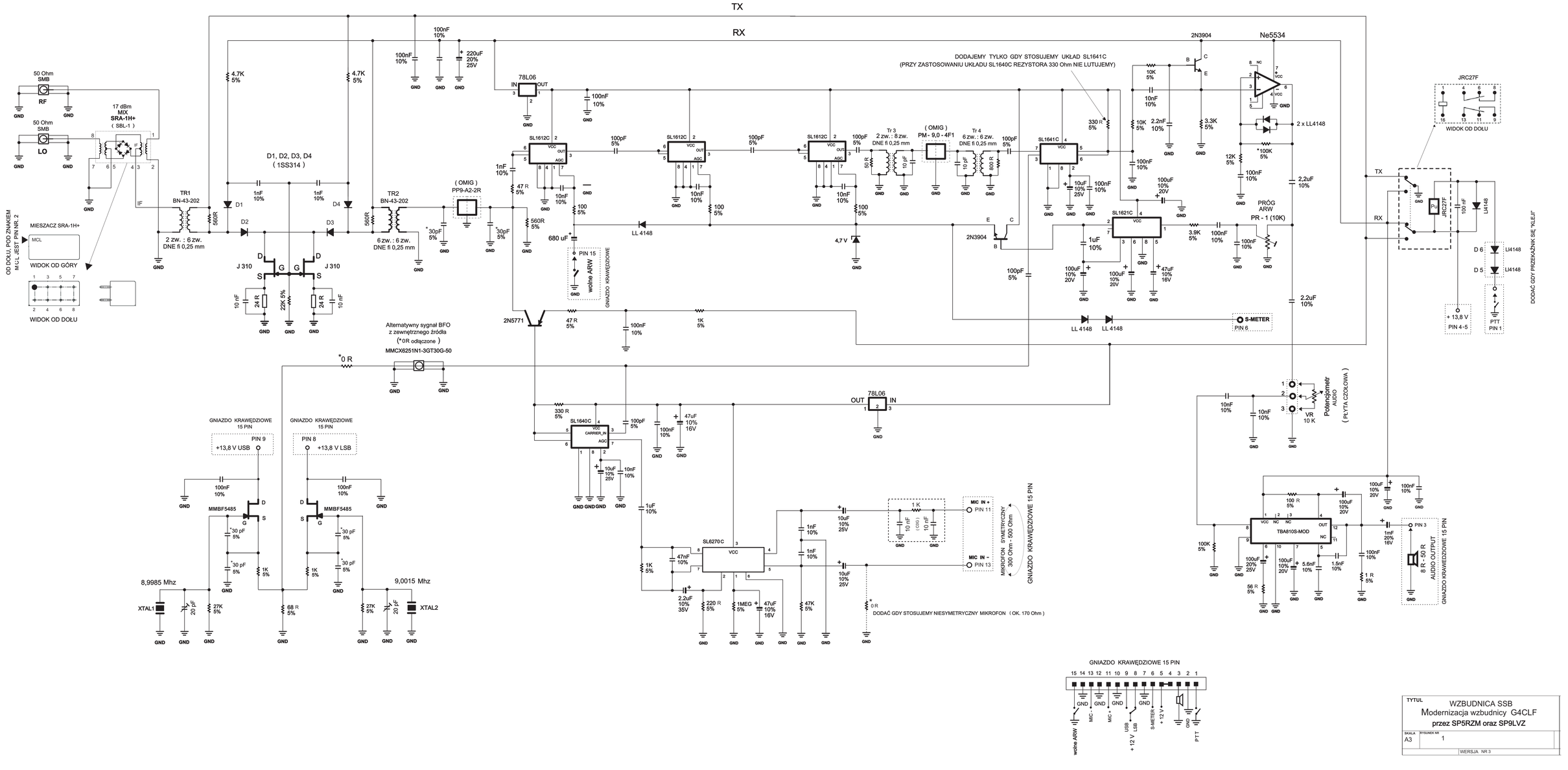
TX
RX
50 Ohm SMB
RF
LO
17 dBm MIX SRA-1H+ (SBL-1)
MIESZACZ SRA-1H+
MCL
WIDOK OD GÓRY
WIDOK OD DOŁU
OD DOŁU, POD ZNAKIEM M.C.L. JEST PIN NR. 2
TR1 BN-43-202
TR2 BN-43-202
2 zw. : 6 zw. DNE fi 0,25 mm
6 zw. : 6 zw. DNE fi 0,25 mm
D1, D2, D3, D4 (1SS314)
J 310
4.7K 5%
560R
1nF 10%
100nF 10%
220uF 20% 25V
78L06
SL1612C
SL1641C
SL1621C
SL1640C
SL6270C
(OMIG) PP9-A2-R
(OMIG) PM - 9,0 - 4F1
Tr 3 2 zw. : 8 zw. DNE fi 0,25 mm
Tr 4 6 zw. : 6 zw. DNE fi 0,25 mm
100pF 5%
LL 4148
680 uF
PIN 15
wolne ARW
GNIAZDO KRAWĘDZIOWE
2N5771
47 R 5%
1K 5%
330 R 5%
2N3904
Ne5534
DODAJEMY TYLKO GDY STOSUJEMY UKŁAD SL1641C
(PRZY ZASTOSOWANIU UKŁADU SL1640C REZYSTORA 330 Ohm NIE LUTUJEMY)
2 x LL4148
PRÓG ARW
PR - 1 (10K)
S-METER
PIN 6
JRC27F
WIDOK OD DOŁU
+ 13,8 V
PIN 4-5
PTT
PIN 1
DODAĆ GDY PRZEŁĄCZNIK SIĘ ŚWIELI
Alternatywny sygnał BFO z zewnętrznego źródła
(*0R odłączone)
MMCX6251N1-3GT30G-50
*0 R
GNIAZDO KRAWĘDZIOWE 15 PIN
PIN 9
+13,8 V USB
PIN 8
+13,8 V LSB
MMBF5485
8,9985 Mhz
9,0015 Mhz
XTAL1
XTAL2
Potencjometr AUDIO (PŁYTA CZOŁOWA)
VR 10 K
TBA810S-MOD
AUDIO OUTPUT
8 R - 50 R
MIC IN +
PIN 11
MIC IN -
PIN 13
MIKROFON SYMETRYCZNY 300 Ohm - 500 Ohm
DODAĆ GDY STOSUJEMY NIESYMETRYCZNY MIKROFON (OK. 170 Ohm)
GNIAZDO KRAWĘDZIOWE 15 PIN
wolne ARW
MIC -
MIC +
USB LSB
+ 12 V
S-METER
+ 12 V
PTT
TYTUŁ
WZBUDNICA SSB
Modernizacja wzbudnicy G4CLF
przez SP5RZM oraz SP9LVZ
SKALA A3
RYSUNEK NR 1
WERSJA NR 3